SICHER IN ALLEN HÖHEN

LAYHER PODESTTREPPEN, TREPPENLAUFBREITE 64 cm

Ein komfortabler Auf- bzw. Abstieg in das Gerüst mit den Podesttreppen zum Layher Blitz- und AllroundGerüst.

Bis zu 40% Zeitersparnis gegenüber dem Auf- und Abstieg mit Leitern!

Technische Daten

Maximale Aufbauhöhe nach Statik	40 m
Zulässige Belastung	2,5 kN / m^2

Treppenmaße:

Steigung s	20 cm
Auftritt a	17,5 cm
Unterschneidung u	keine

- Mehr Sicherheit, Bequemlichkeit und Schneligkeit im Aufstieg
- Als unabhängige Aufstiegskonstruktion (mit Verankerung) oder integriert in das Gerüst
- Als gleichlaufende oder gegenläufige Ausführung möglich
- Sowohl im Layher BlitzGerüst als auch im LayherAllroundGerüst verwendbar
- Laut Vorgabe TRBS 2121-1

Maßgeblich sind die Angaben der Aufbau- und Verwendungsanleitung des Herstellers und der Zulassung und Regelausführung.

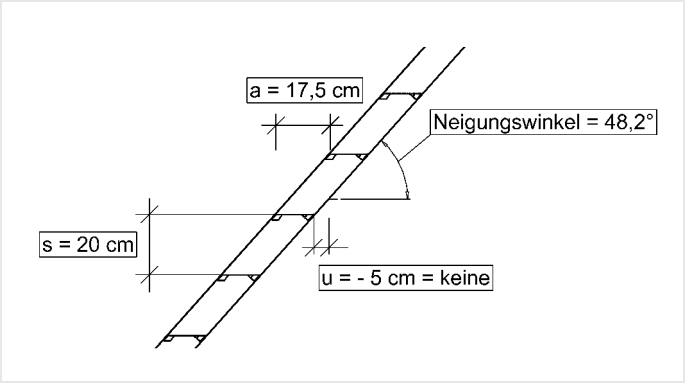

Podesttreppe im Blitz-Gerüst

Podesttreppe im Allround-Gerüst

Technische Änderungen und Irrtümer vorbehalten. Maßgeblich sind die Daten im Betriebshandbuch.

WERNER GRUPPE

WEMO-tec GmbH
Bürgermeister-Ebert-Str. 17
36124 Eichenzell
www.wemo-tec.com

Tel.: +49 6659 86-111
Fax: +49 6659 86-999
geruestbau@wemo-tec.com